Electrolux PROFESSIONAL

Modular Cooking
Grill, el. Golvmodell. 800mm

Produkt # _____

Modell # _____

Namn # _____

SIS # _____

AIA # _____

371242 (E7GREHGCFU) Grill, el. Golvmodell. 800mm.

Kort specifikation

Pos. _____

Elgrill (800 mm) i golvmodell med incoloy-armerade värmeelement (12kW) under kokplattan

Arbetsyta av 1,5mm tjock rostfritt stål
Frontpanel i borstat rostfritt stål
Galler i emaljerat gjutjärn som enkelt kan tas bort vid rengöring
Justerbara fötter upp till 50 mm, i rostfritt stål
Kapslingsklass: IPX4

.

Huvudfunktioner

- Höga stänkskydd i rostfritt stål på tillagningsytans baksida och sidor. Stänkskydden kan enkelt tas bort för rengöring och kan diskas i diskmaskin.
- Enheten levereras med fyra 50 mm ben i rostfritt stål som standard (sparkplattor i rostfritt stål som tillval).
- Energireglering via kontrollvred.
- Kan tippas framåt för lättare rengöring.
- De externa panelernas låga temperatur ger säkrare arbetsförhållanden.
- Varje halvmodul värms upp via incoloy-armerade värmeelement under kokplattan.
- Separata kontroller för varje modulhalva.
- Galler i emaljerat gjutjärn för enkel rengöring.

Konstruktion

- Utvändiga paneler i rostfritt stål med Scotch Brite-behandling.
- 1,5 mm tjockt pressat rostfritt stål
- Rät vinkel mellan enheterna för att undvika utrymmen där smuts kan tränga in.
- IPX4-intyg för vattentålighet.

Medföljande tillbehör

- 1 av Skrapa för grillar golvmodell. PNC 206422

Övriga Tillbehör

- Tätningssats PNC 206086 ❑
- Kit m 4 hjul varav 2 svängbara med broms PNC 206135 ❑
- Fotsats PNC 206136 ❑
- Frontsockelplåt för installation på betongsockel, 1000 mm PNC 206150 ❑
- Frontsockelplåt för installation på betongsockel, 1200 mm PNC 206151 ❑
- Frontsockelplåt för installation på betongsockel, 1600 mm PNC 206152 ❑
- Frontsockelplåt, rostfri, 800 mm PNC 206176 ❑
- Frontsockelplåt, rostfri, 1000 mm PNC 206177 ❑
- Frontsockelplåt, rostfri, 1200 mm PNC 206178 ❑
- Frontsockelplåt, rostfri, 1600 mm PNC 206179 ❑
- 4 fötter för installation på cementsockel PNC 206210 ❑
- Mittstag för installation av draglådor/gejderpar för underskåp 800mm/1200mm PNC 206245 ❑
- Ett par sidosocklar (för installation rygg mot rygg) PNC 206249 ❑
- 2 st sidosockelplåtar för betonginstallation PNC 206265 ❑

• Kran för vattenpåfyllning i fettuppsamlingslådan till fristående gas och elektrisk grill 800 mm	PNC 206281	❑
• Skorsten 800 mm till XP700 & 900	PNC 206304	❑
• Höger och vänster sidoräcke.	PNC 206307	❑
• Bakre ledstång, 800 mm, Marin	PNC 206308	❑
• Stödskena till underskåp för minskat antal ben/hjul, 800mm	PNC 206367	❑
• Stödskena till underskåp för minskat antal ben/hjul, 1200mm	PNC 206368	❑
• Stödskena till underskåp för minskat antal ben/hjul, 1600mm	PNC 206369	❑
• Stödskena till underskåp för minskat antal ben/hjul, 2000mm	PNC 206370	❑
• Ryggplåtar, 800mm	PNC 206374	❑
• Ryggplåtar, 1000mm	PNC 206375	❑
• Ryggplåtar, 1200mm	PNC 206376	❑
• - NOT TRANSLATED -	PNC 206411	❑
• - NOT TRANSLATED -	PNC 206421	❑
• Skrapa för grillar golvmodell.	PNC 206422	❑
• 2 st sidopaneler höjd 700 djup 700mm	PNC 216000	❑
• Fronträcke, rostfritt, 800 mm	PNC 216047	❑
• Fronträcke, rostfritt, 1200 mm	PNC 216049	❑
• Fronträcke, rostfritt, 1600 mm	PNC 216050	❑
• Portioneringshylla/ räcke, rostfritt, 800 mm (bred)	PNC 216186	❑

Företaget förbehåller sig rätten att göra ändringar i de produkter utan föregående meddelande.

Modular Cooking
Grill, el. Golvmodell. 800mm

Front

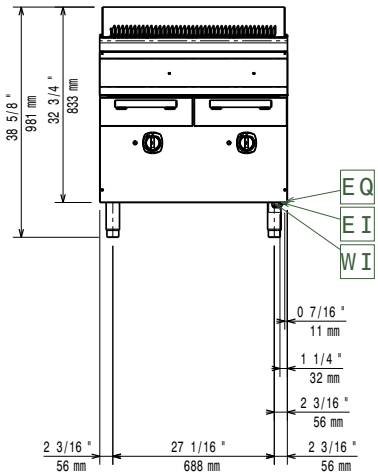

Sida

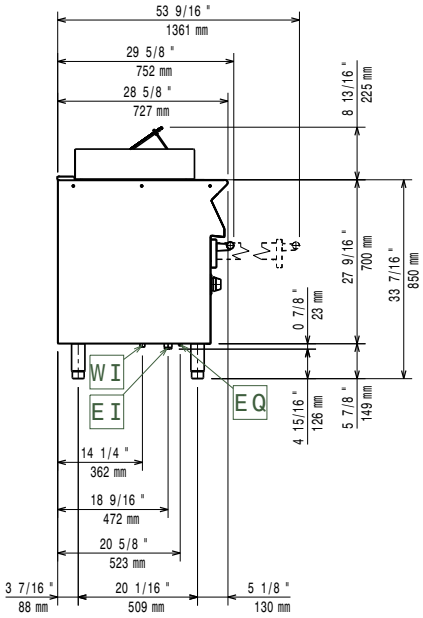

EI = **Elektrisk anslutning**
EQ = **Ekvipotential skruv**

Topp

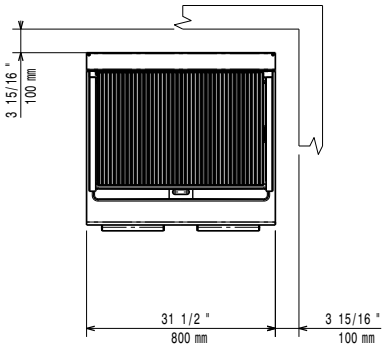

Elektricitet

Spänning:	
371242 (E7GREHGCFU)	380-400 V/3N ph/50/60 Hz
Effekt, max:	12 kW
Total watt:	12 kW

Viktig information

Nettovikt:	87 kg
Fraktvikt:	99 kg
Frakthöjd:	1200 mm
Fraktbredd:	820 mm
Fraktdjup:	900 mm
Fraktvolym:	0.89 m³

If appliance is set up or next to or against temperature sensitive furniture or similar, a safety gap of approximately 150 mm should be maintained or some form of heat insulation fitted.

[NOT TRANSLATED]	N7GE

Företaget förbehåller sig rätten att göra ändringar i de produkter utan föregående meddelande.